Unterteil/base (1 : 2)

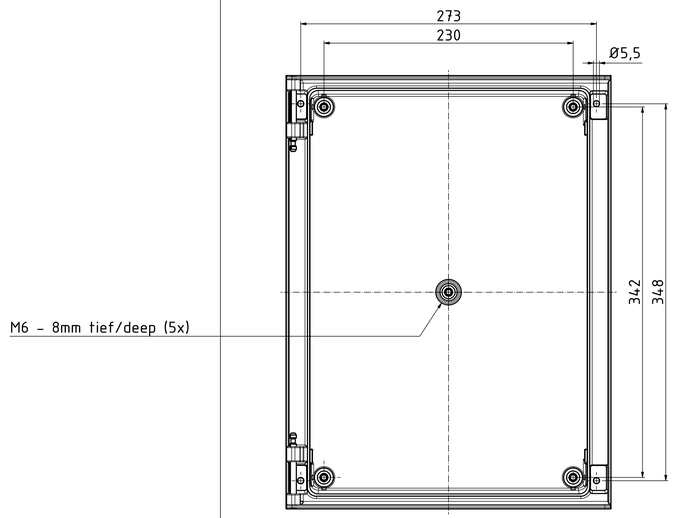

A–A (1 : 2)

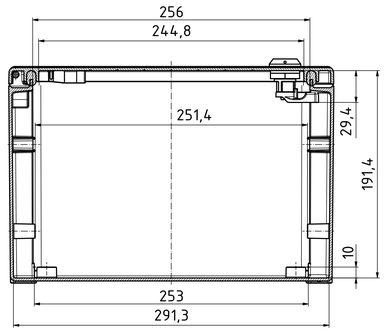

B–B (1 : 2)

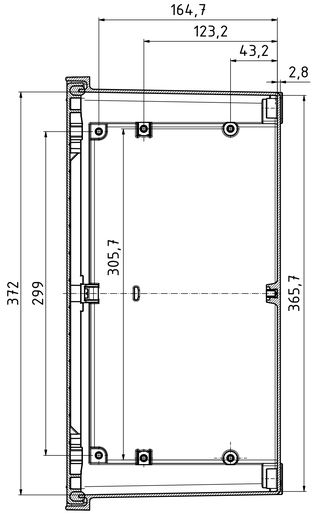

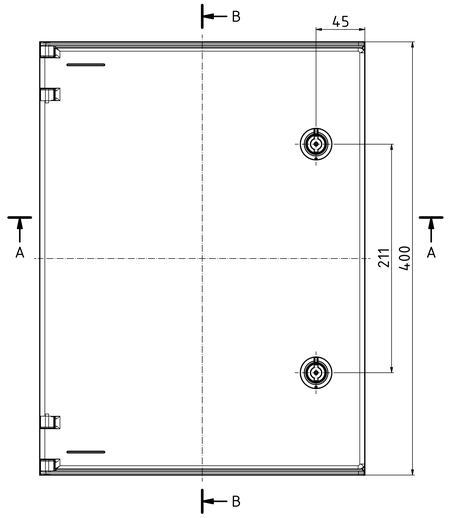

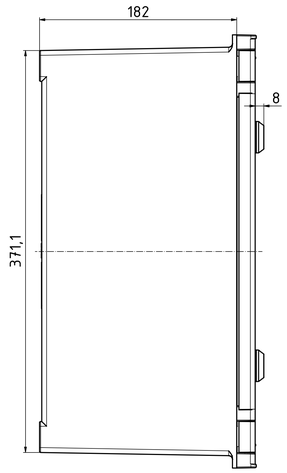

ISO (1 : 2)

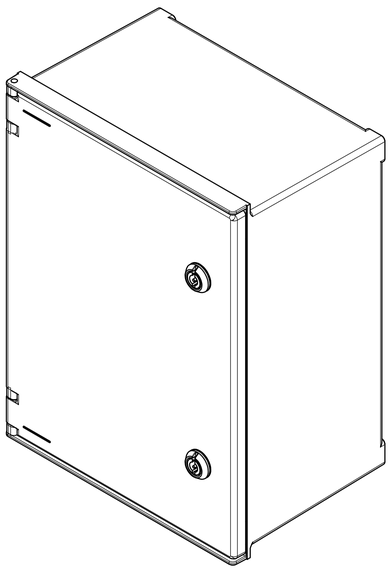

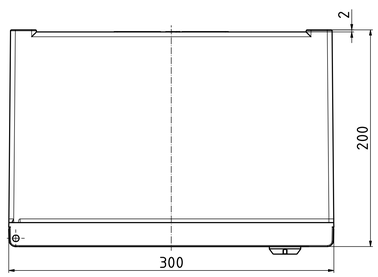

Bearbeitungshinweis:
Die Bearbeitung hat eine Positionstoleranz von ±2mm zum Gehäuse.
Bearbeitungen untereinander beziehen sich auf die Allgemeintoleranz
DIN ISO 2768-m.
Fertigungsbedingt können bei diesem Gehäuse nur Ausschnitte und
Durchgangsbohrungen gefertigt werden.
Die Montage von Einpressteilen ist bei dieser Gehäuseserie nicht möglich.
Das Aufbringen von Beschriftungen im Druckverfahren ist nicht möglich.

Manufacturing note:
The machining has a position tolerance of ±2mm to the enclosure.
Machining to each other refers to the general tolerance DIN ISO 2768-m.
For manufacturing reasons, only cut-outs and through-holes can be machined in this enclosure.
The assembly of press-fit parts is not possible in this enclosure series.
It is not possible to attach printing markings.

Toleranzen für die Gehäusebauteile nach DIN 16901-140.
Tolerances for the enclosure components according to DIN 16901-140.

Achtung,
Maßstab beachten (1:2)

Maßstab/ *Scale:*	1:2
Zeichnungs-Nr. / *Drawing-No.:*	0K 5460.003.03
Artikel / *Article:*	Polysafe PS 432 Katalogzg./Catalogue draw.
A.Nr./ *A.I.f.No:*	4.351 4.353 4.330
Datum/ *Date:*	17.12.2021 05.05.2021 19.04.2021
DISK:	2404280.idw
Datum/*Date:*	29.04.2019 AH

BOPLA
A Phoenix Mecano Company

"Schutzvermerk nach DIN ISO 16016 beachten" "Please pay attention to copyright note DIN ISO 16016"