UDS-6F-K/
UDS-6F-K

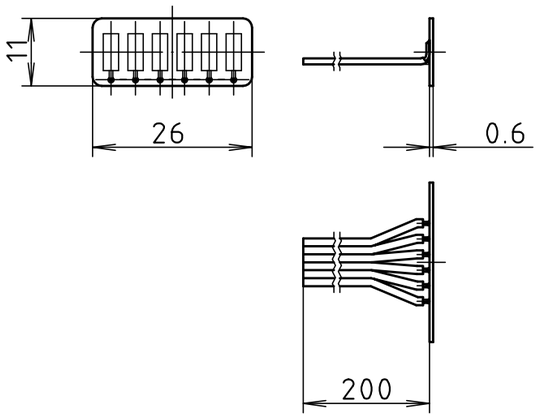

UDS-6F-S/
UDS-6F-S

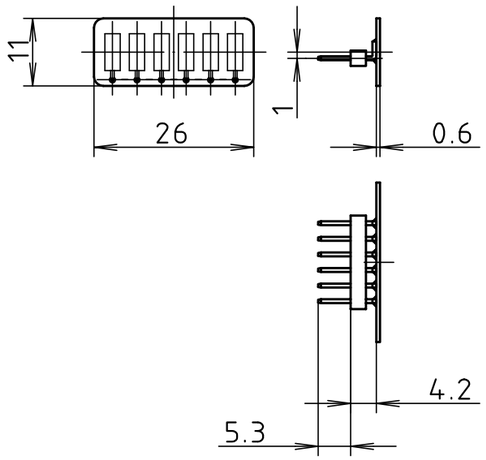

UDS-6M-PK/
UDS-6M-PK

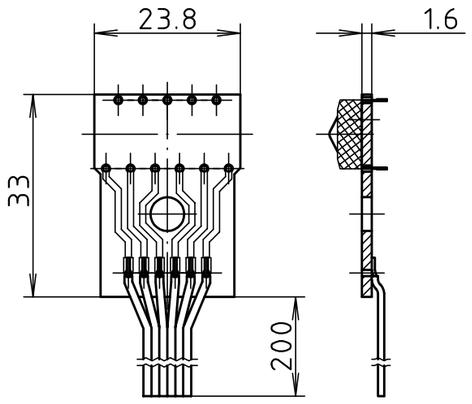

UDS-6M-PS/
UDS-6M-PS

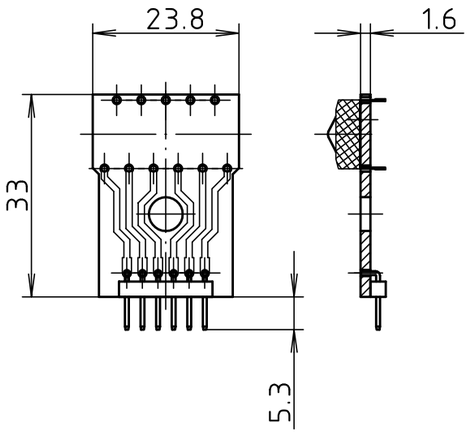

Maßstab/ *Scale:* 1:1

Zeichnungs-Nr. / *Drawing-No.:*
3K 5290.043.01

Artikel / *Article:*
UDS-Std.-Platinen/
UDS-standard-PCB
Katalogzeichnung/ *Catalogue drawing*

Ä.Nr/ *Alt-No.:*	Datum/ *Date:*
–	–

BOPLA
A Phoenix Mecano Company

DISK: 2 801 950
Datum/ *Date:* 14.09.99 KH

"Schutzvermerk nach DIN ISO 16016 beachten" *"Please pay attention to copyright note DIN ISO 16016"*