Vorprägungen für PG und metrische Gewinde/
Pre-punchings for Pg and metric threads

Index	RCP Vorprägung/ *Pre-punching*	RCP für/ *for*	RCPM Vorprägung/ *Pre-punching*	RCPM für/ *for*
A	ø15.6	PG 9	ø12.4	M 12
B	ø19	PG 11	ø16.4	M 16
C	ø20.8	PG 13.5	ø20.4	M 20

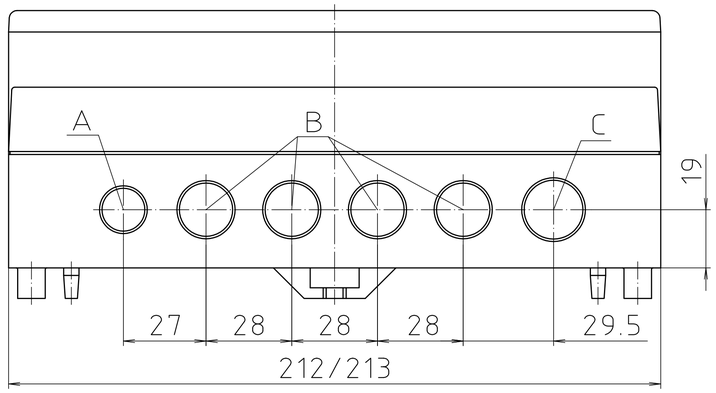

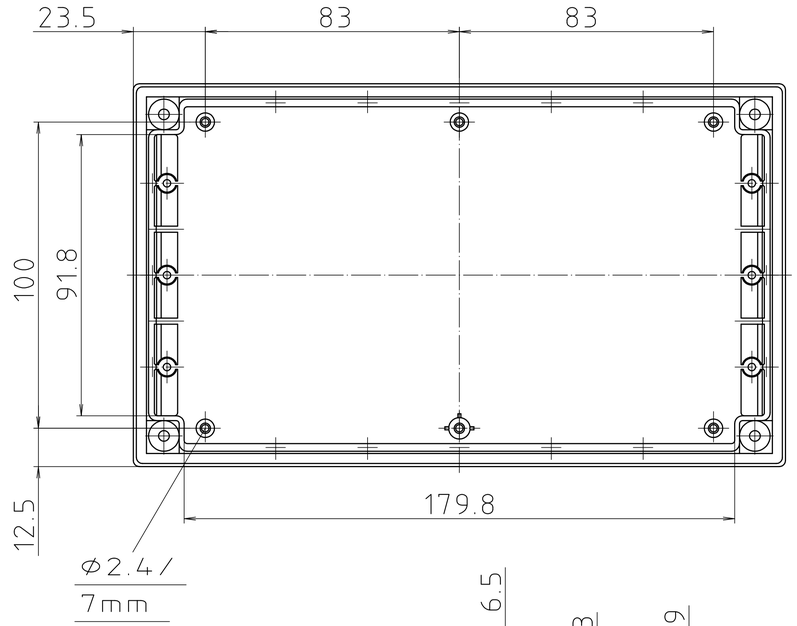

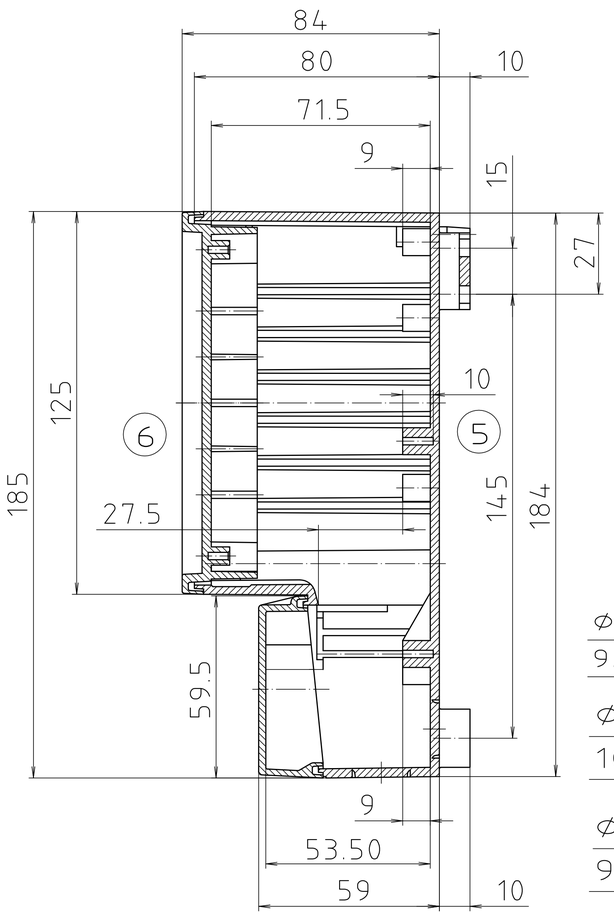

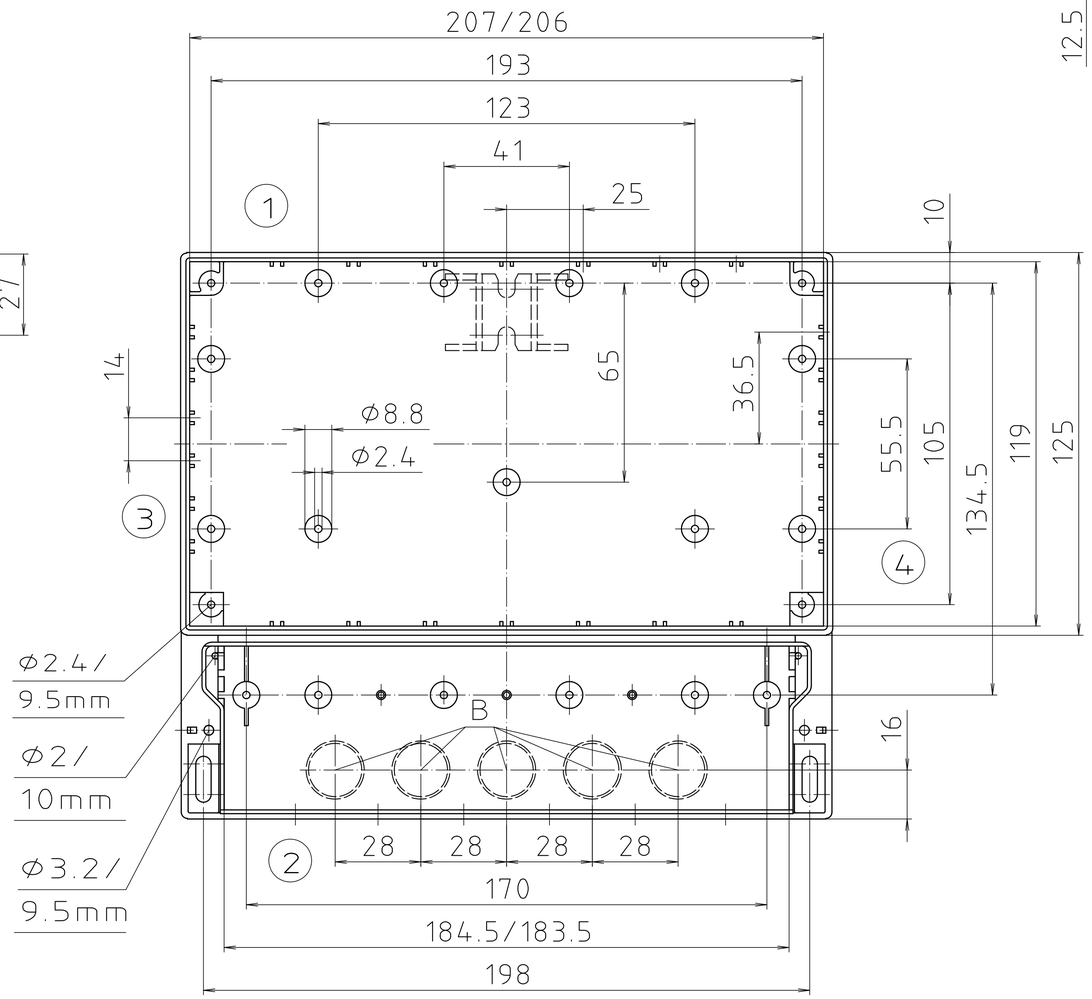

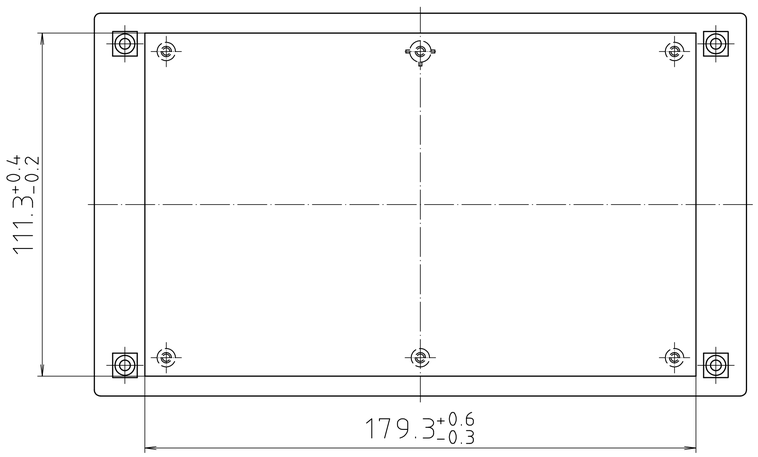

Maßstab/ *Scale:* 1:1

Zeichnungs-Nr. / *Drawing-No.:* 1K 5075.180.04

Artikel / *Article:*
RCP/RCPM 200 F
Katalogzeichnung/
Catalogue drawing

A.Nr/ *Alt-No.:*	Datum/ *Date:*
3705	18.05.2004
3627	20.08.2002
3533	14.02.2001

BOPLA
A Phoenix Mecano Company

DISK: 2 601 276
Datum/*Date:* 20.10.94 KH

"Schutzvermerk nach DIN ISO 16016 beachten" "Please pay attention to copyright note DIN ISO 16016"