Vorprägungen für PG und metrische Gewinde/
Pre-punchings for Pg and metric threads

	RCP		RCPM	
Index	Vorprägung/ *Pre-punching*	für/ *for*	Vorprägung/ *Pre-punching*	für/ *for*
A	ø15.6	PG 9	ø12.4	M 12
B	ø19	PG 11	ø16.4	M 16
C	ø20.8	PG 13.5	ø20.4	M 20

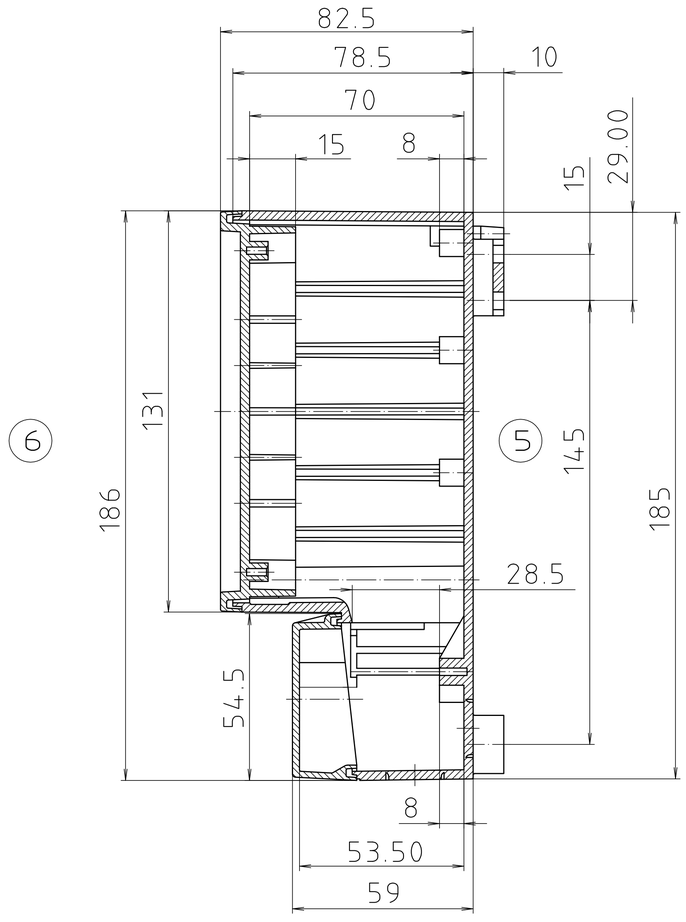

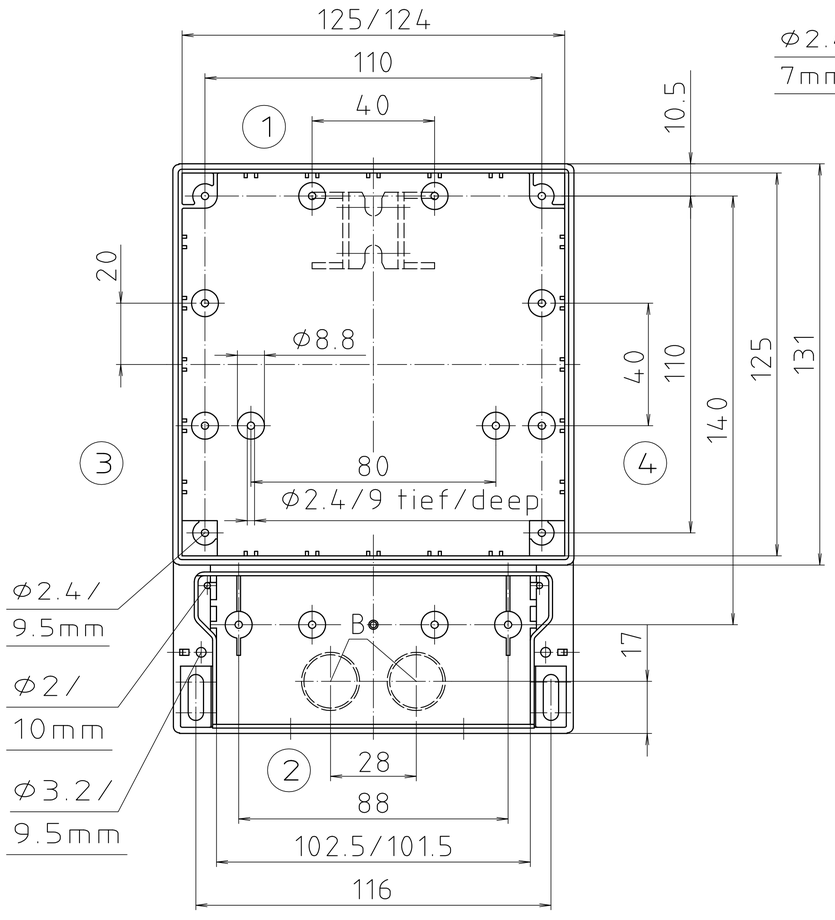

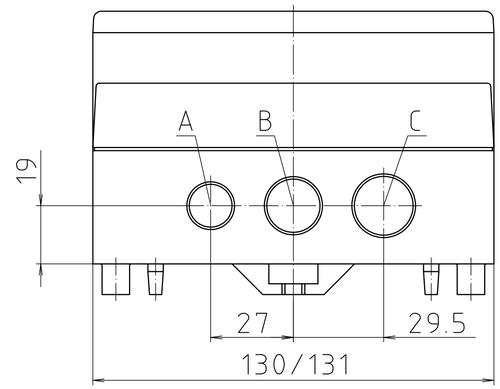

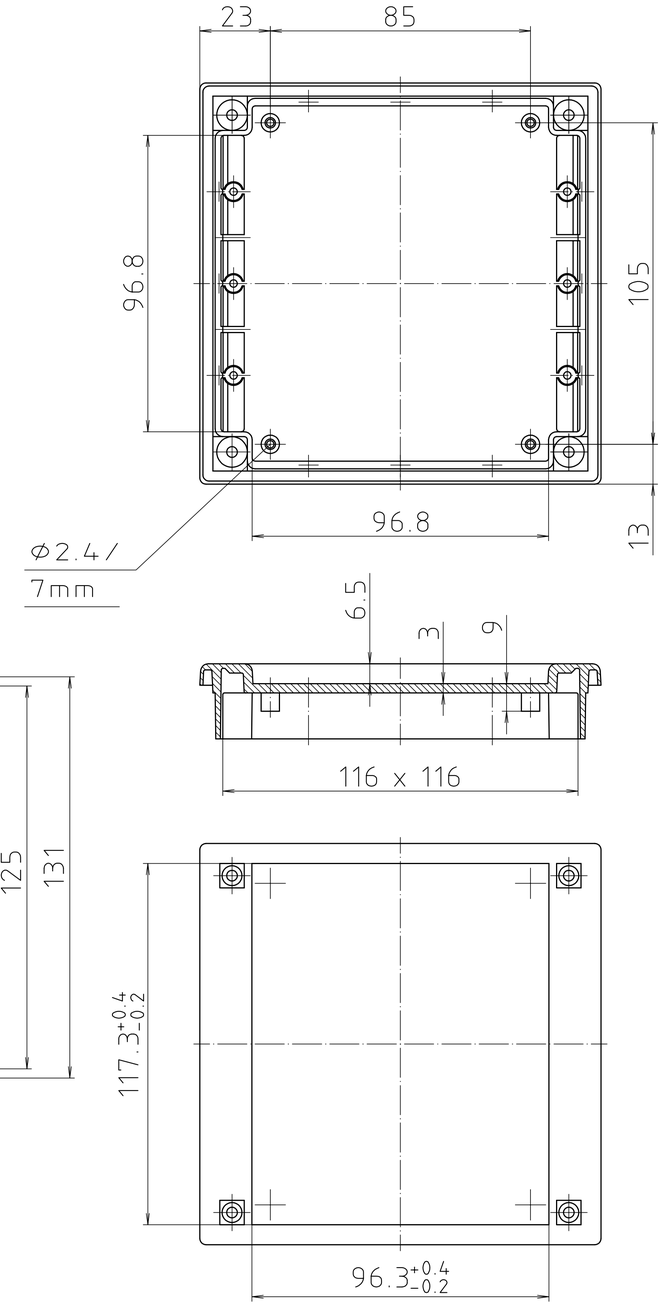

Maßstab/ *Scale:* 1:1

Zeichnungs-Nr. / *Drawing-No.:*
1K 5075.177.03

Artikel / *Article:*
RCP/RCPM 130 F
Katalogzeichnung/
Catalogue drawing

A Nr/ *Alt-No.:*	Datum/ *Date:*
–	–
–	–
–	–
–	–
–	–
–	–
–	–
3627	20.08.2002
3533	14.02.2001

BOPLA
A Phoenix Mecano Company

DISK: 2 601 273
Datum/ *Date:* 20.10.94 KH

"Schutzvermerk nach DIN ISO 16016 beachten" *"Please pay attention to copyright note DIN ISO 16016"*