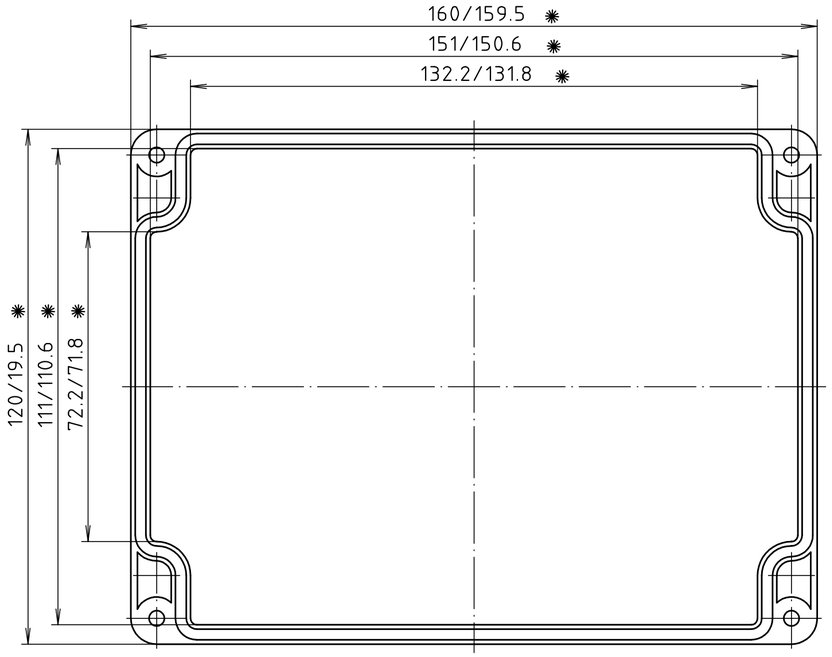

Deckel/*lid*

✱ = Maß durch Formkonizität nach unten verringert.
Freimaß – Toleranz nach DIN 16901-130/
Dimension reduced at bottom due to conical form.
Tolerances to DIN 16901-130.

ZylinderschraubeM4 x 24/10
ähnl. DIN EN ISO 7045/
cylinder screw M4 x 24/10
similar to DIN EN ISO 7045

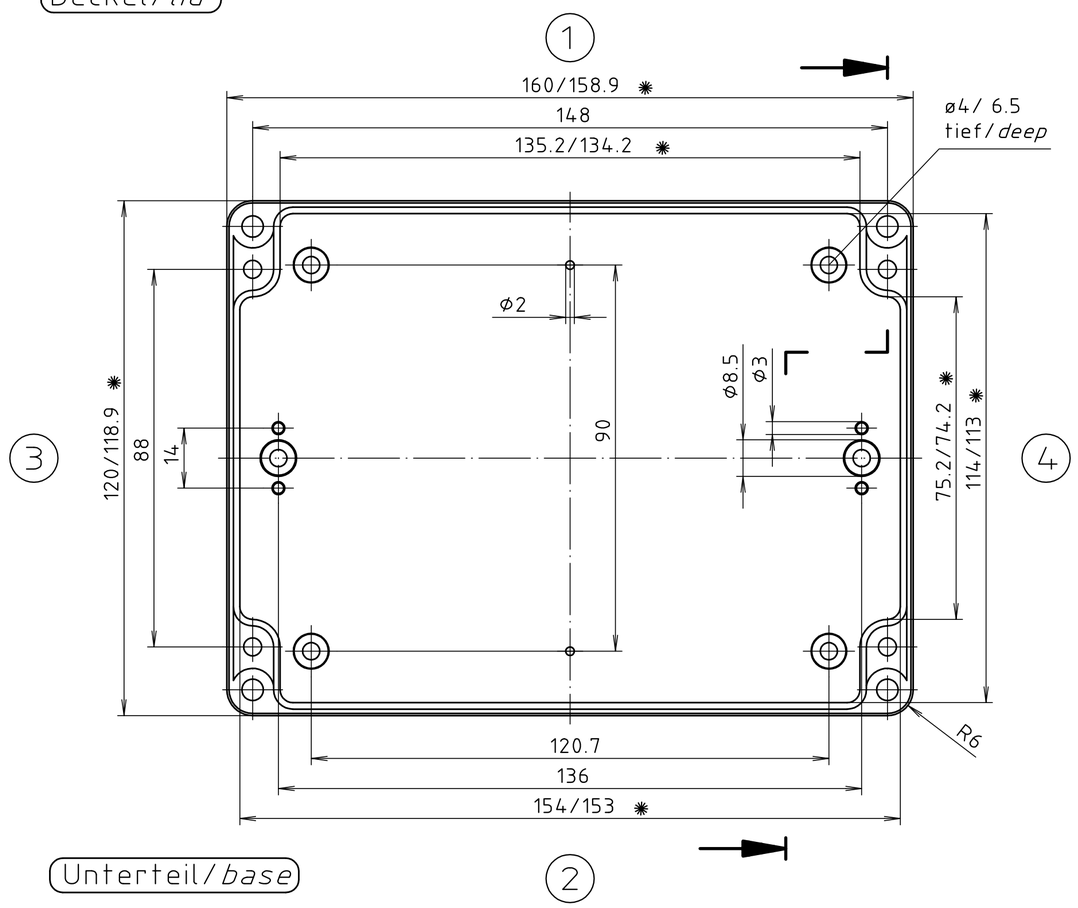

Unterteil/*base*

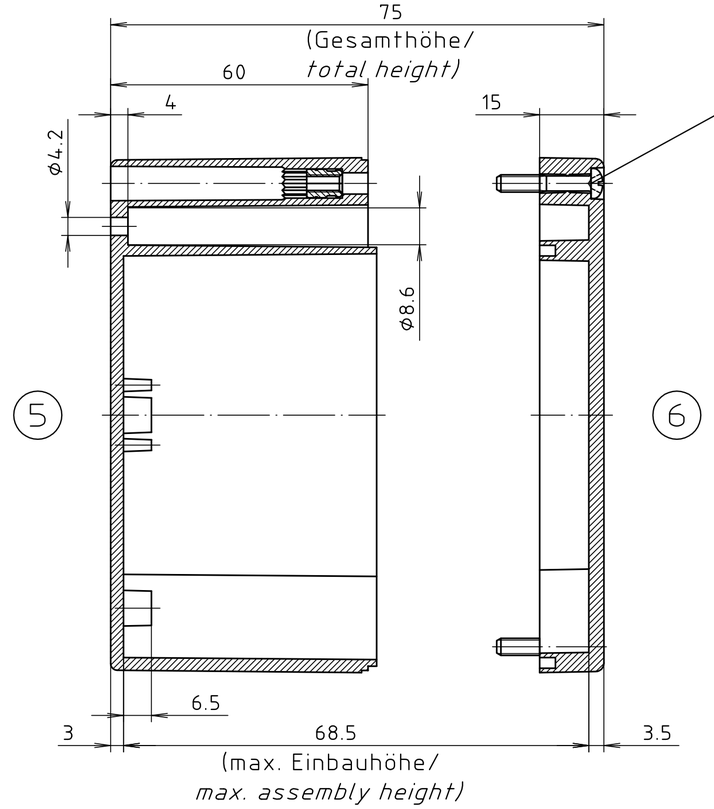

ABS-Gehäuse können durch eine andere Schwindung ca. 0,1-0,25% größer sein als gezeichnete PC-Gehäuse/
Due to a different shrinkage rate of the plastic material, ABS enclosures can be about 0.1 - 0.25% bigger than the PC enclosures shown in the drawing.

Maßstab/ *Scale:* 1:1

Zeichnungs-Nr. / *Drawing-No.:*
2K 2381.002.01

Artikel / *Article:*
M/T 2381 mit Nocken
M/T 2381 with bosses
Katalogzeichnung/*Catalogue drawing*

Ä.Nr/ *Alt-No.:* | Datum/ *Date:*

BOPLA
A Phoenix Mecano Company

DISK: 2 502 157
Datum/*Date:* 25.07.2001 HR

"Schutzvermerk nach DIN ISO 16016 beachten" *"Please pay attention to copyright note DIN ISO 16016"*