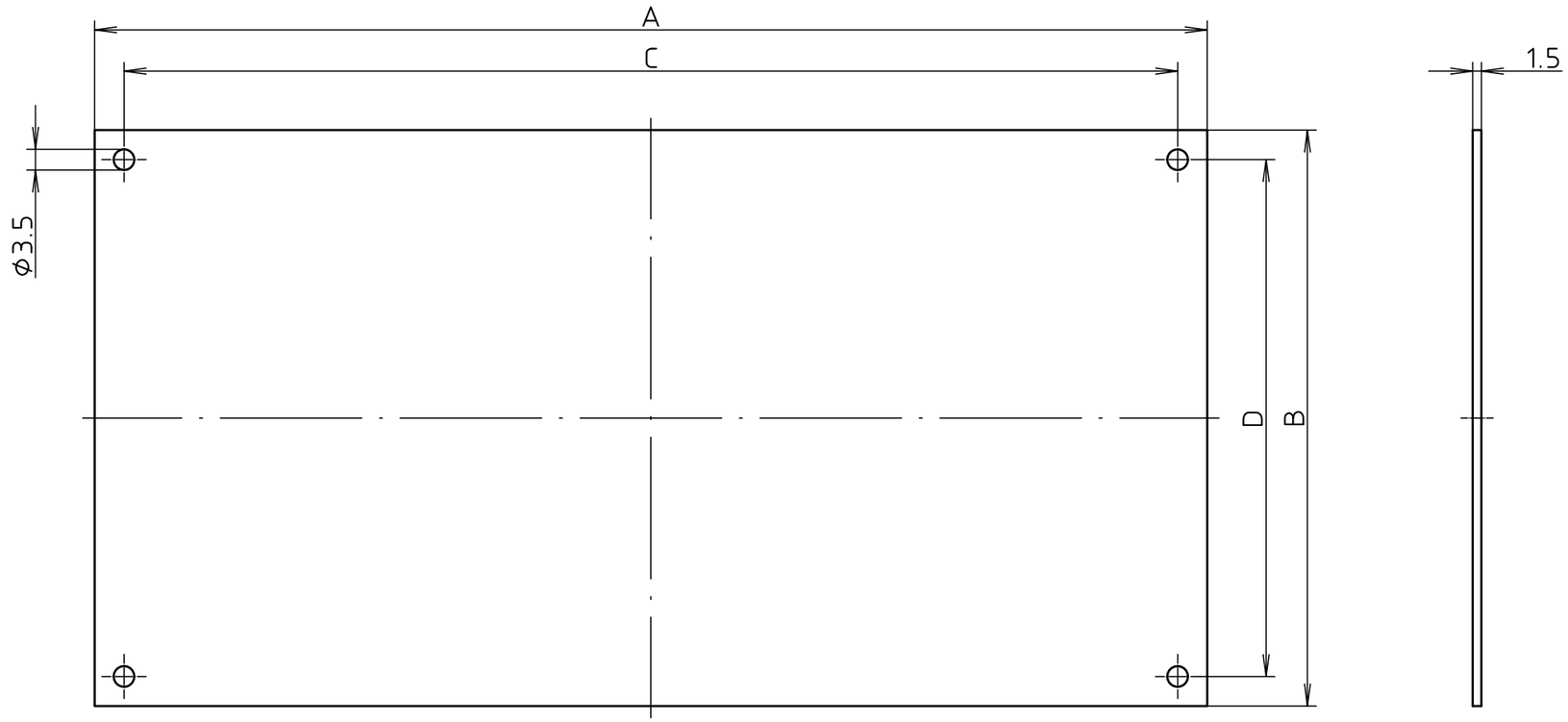

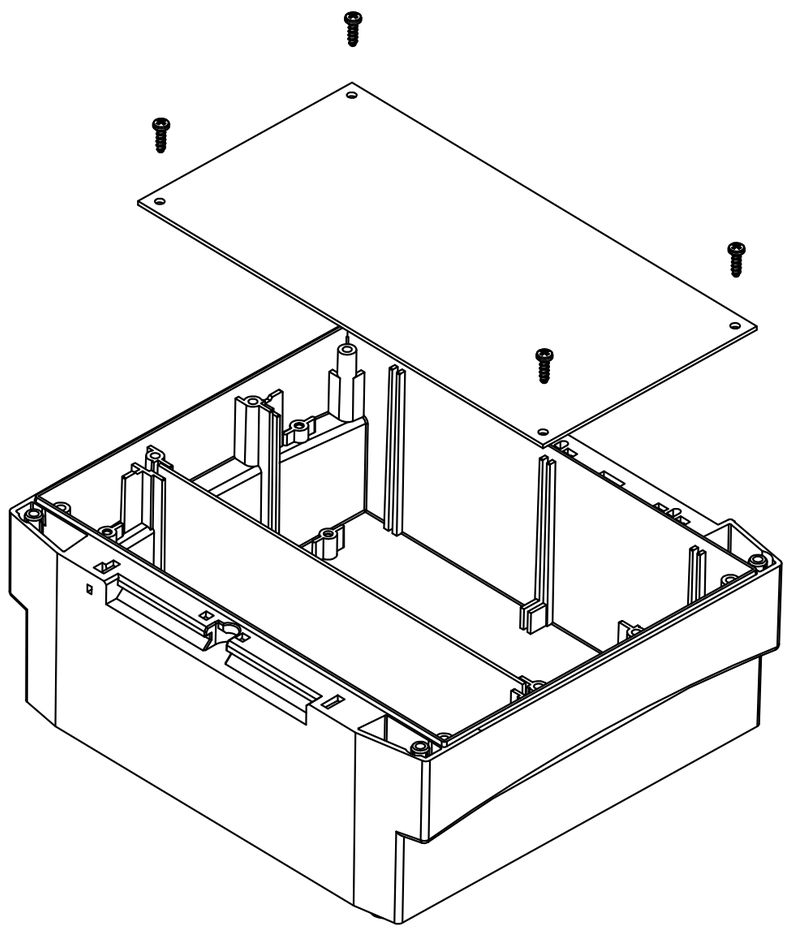

Modell / *Model*	A	B	C	D
BCD TP 160 F	188.6	97.6	178.6	87.6
BCD TP 200 F	218.6	112.6	208.6	102.6
BCD TP 250 F	253.6	135.6	243.6	125.6
BCD TP 310 F	311.6	172.6	299.6	160.6
BCD TP 400 F	390.6	215.6	378.6	203.6

Maßstab/ *Scale:* unmaßstäblich/ *not to scale*

Zeichnungs-Nr. / *Drawing-No.:*
3K 5335.133.01

Artikel / *Article:*
BCD TP __ F
–
Katalogzeichnung/Catalogue drawing

–	–
–	–
–	–
–	–
–	–
–	–
–	–
–	–
–	–
–	–
Ä.Nr/ *Alt-No.:*	Datum/ *Date:*

BOPLA
A Phoenix Mecano Company

DISK: 2 602 434
Datum/*Date:* 31.03.04 KH

"Schutzvermerk nach DIN ISO 16016 beachten" *"Please pay attention to copyright note DIN ISO 16016"*