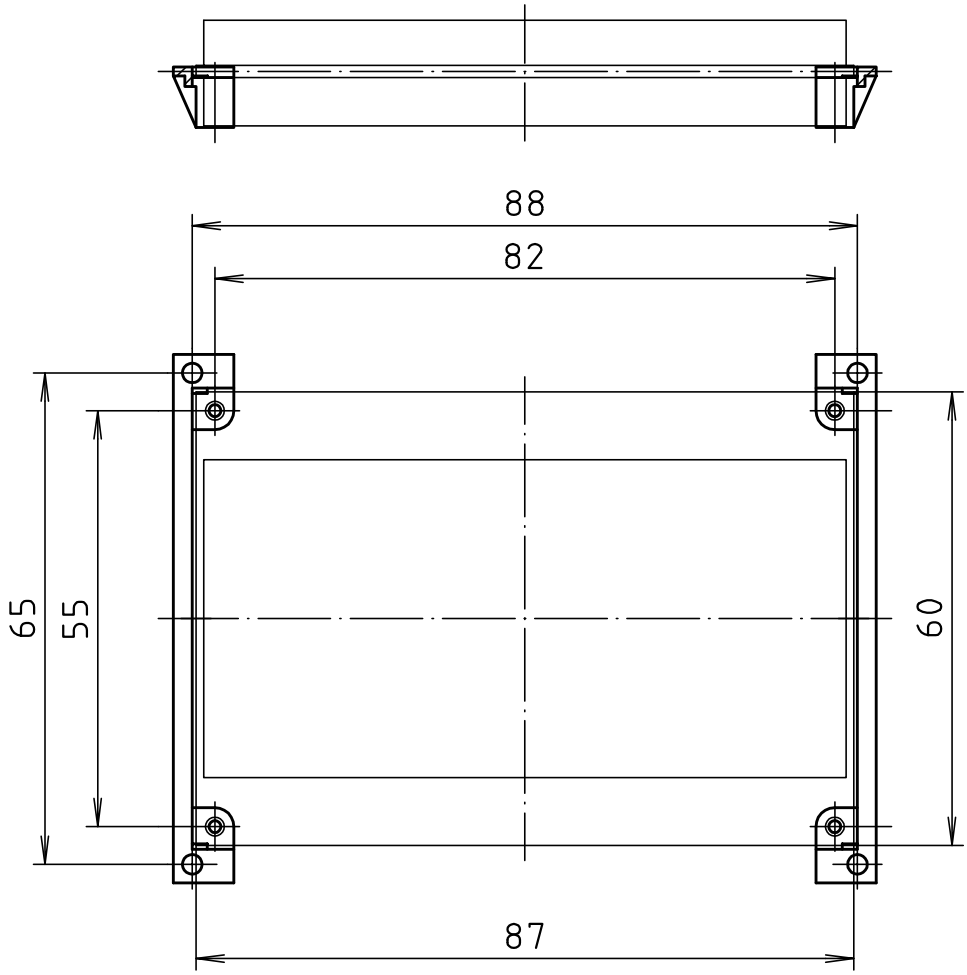

Display:
16 Zeichen x 4 Zeilen/
Display:
16 characters x 4 lines

"Schutzvermerk nach DIN ISO 16016 beachten" *"Please pay attention to copyright note DIN ISO 16016"*

Maßstab/ *Scale:* 1:1

Zeichnungs-Nr. / *Drawing-No.:*
4K 5060.082.01

Artikel / *Article:*
BOS 91__ Adapter III
16x4 Display-Adapter
Katalogzeichnung/ *Catalogue drawing*

Ä.Nr/ *Alt-No.:*	Datum/ *Date:*
–	–

BOPLA
A Phoenix Mecano Company

DISK: 2 801 446
Datum/ *Date:* 21.02.95 KH